PLATS

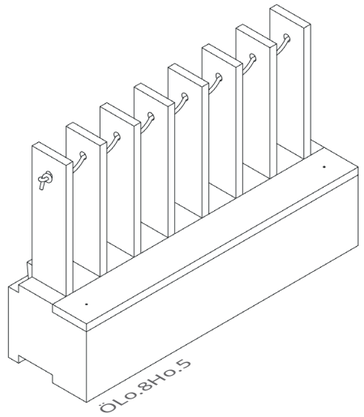

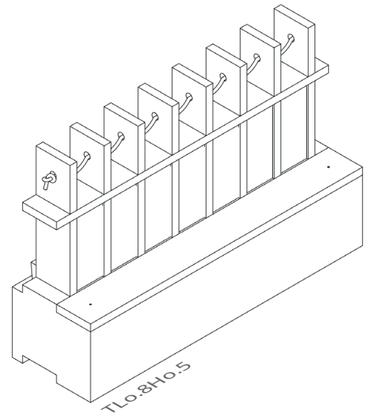

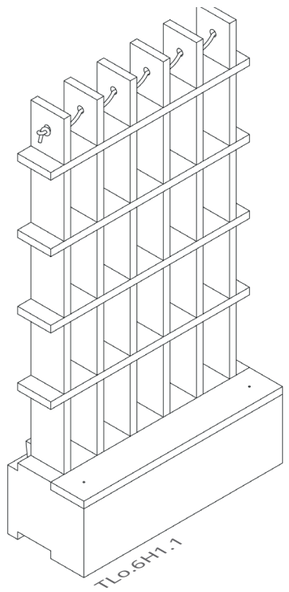

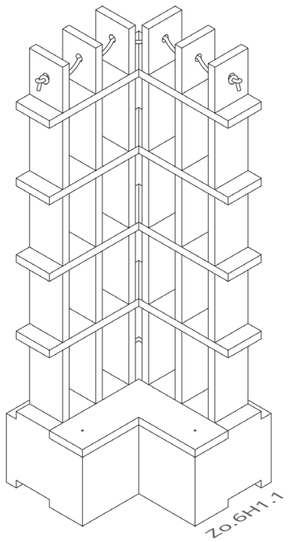

zwischen(un)RAUM23
Design and Quality
of 033

© zwischen(un)raum23 system

English
Important information
Read carefully
Keep this information for further reference

WARNING
Serious or fatal crushing injuries can occur from furniture tip-over. To prevent this furniture from tipping over it must be permanently fixed or being held by another person.

Deutsch
Wichtige Information
Sorgfältig lesen
Diese Information aufbewahren

ACHTUNG
Wenn Möbelstücke umkippen, können ernste oder lebensgefährliche Verletzungen durch Einklemmen die Folge sein. Um zu verhindern, dass dieses Möbelstück umkippt, muss es fixiert sein, oder von einer anderen Person gehalten werden.

Svenska
Viktig information
Läs noga
Spara informationen för framtida bruk

VARNING
Allvarliga eller dödliga klämskador kan uppstå när möbler välter. Till förhindra att denna möbel tippar över det måste fixas permanent eller hålls av en annan person.

Español
Información importante
Leer detenidamente
Guarda esta información para consultarla en el futuro

ADVERTENCIA
**Lesiones por aplastamiento graves o fatales puede ocurrir por la volcadura de los muebles. A evitar que este mueble se vuelque encima debe fijarse permanentemente
o ser retenido por otra persona.**

Italiano
Informazioni importanti
Leggi attentamente
Conserva queste informazioni per ulteriori consultazioni

AVVERTENZA
**Lesioni da schiacciamento gravi o mortali
può verificarsi a causa del ribaltamento dei mobili. A
evitare che questo mobile si ribalti
su di esso deve essere fissato in modo permanente
o essere trattenuto da un'altra persona.**

Česky
Důležitá informace
Čtěte pozorně
Uschovejte pro pozdější popužití

VAROVÁNÍ
**Vážná nebo smrtelná poranění rozdrcením
může dojít k převrácení nábytku. Na zabraňte převrácení tohoto nábytku musí být trvale upevněn nebo držení jinou osobou.**

Français
Information importante
À lire attentivement
Conservez ces informations

ATTENTION
Blessures par écrasement graves ou mortelles peut se produire à la suite d'un renversement de meuble. Pour empêcher ce meuble de basculer dessus doit être fixé en permanence.

Nederlands
Belangrijke informatie
Goed lezen
Bewaar deze informatie voor toekomstig gebruik

WAARSCHUWING
Ernstig of dodelijk letsel door beknelling kan ontstaan door het kantelen van meubels. Naar voorkomen dat dit meubel kantelt eroverheen moet permanent worden bevestigd of vastgehouden worden door een andere persoon.

Íslenska
Mikilvægar upplýsingar
Lestu vandlega
Geymdu upplýsingarnar

VARÚÐ
**Alvarleg eða banvæn áverka áverka getur komið fram við að húsgögn velti. Til
koma í veg fyrir að þessi húsgögn velti yfir það verður að vera varanlega fastur eða vera í haldi annars manns.**

Norsk
Viktig informasjon
Les nøye
Spar på disse instruksene for fremtidig bruk

ADVARSEL
Alvorlige eller dødelige klemskader kan oppstå ved at møbler velter. Til forhindre at disse møblene velter over det må fikses permanent eller holdes av en annen person.

Suomi
Tärkeää tietoa
Lue huolellisesti
Säilytä mahdollista myöhempää tarvetta varten

VAROITUS
Vakavat tai kuolemaan johtavat puristusvammat voi johtua huonekalujen kaatumisesta. Vastaanottaja estää näitä huonekaluja kaatumasta yli se on kiinnitettävä pysyvästi tai toisen henkilön hallussa.

Polski
Ważne informacje
Przeczytaj uważnie
Zachowaj ulotkę do wykorzystania w przyszłości

OSTRZEŻENIE
**Poważne lub śmiertelne obrażenia zmiażdżone
może wystąpić w wyniku przewrócenia się mebli. Do
zapobiec przewróceniu się tego mebla nad nim musi być trwale zamocowany lub trzymania przez inną osobę.**

Mizo
Thu pawimawh tak tak
Ngun takin chhiar rawh
He thu hi hriat belh theih nan vawng reng ang che

VAULAWKNA
Crushing hliam na tak emaw, thihna thlen thei emaw furniture tip-over atanga lo awm thei a ni. ah he furniture hi tipping lo turin venhim rawh a chungah chuan a nghet taka tihfel a ngai a ni emaw, mi dangin a chelh emaw a ni thei.

Korsisch
infurmazione impurtante
Leghjite attentamente
Mantene sta infurmazione per più riferimentu

ATTENZIONE
Lesioni da schiacciamento gravi o mortali pò accade da a caduta di mobili. à impediscenu stu mobili da basculà sopra deve esse fissatu permanentemente o esse tenutu da una altra persona.

Latviski
Svarīga informācija
Uzmanīgi izlasiet
Saglabājiet šo informāciju turpmākai uzziņai

BRĪDINĀJUMS
Nopietnas vai letālas saspiešanas traumas var rasties mēbeļu apgāšanās rezultātā. uz neļaujiet šīm mēbelēm apgāzties virs tā ir pastāvīgi jānostiprina vai to tur cita persona.

Português
Informação importante
Leia cuidadosamente
Guarde esta informação para referência futura

AVISO
Lesões por esmagamento graves ou fatais pode ocorrer devido ao tombamento dos móveis. para evitar que este móvel tombe sobre ele deve ser permanentemente corrigido ou sendo segurado por outra pessoa.

Chichewa
Zambiri zofunika
Werengani mosamala
Sungani izi kuti mumve zambiri

CHENJEZO
Kuvulala kwakukulu kapena koopsa kophwanyidwa zitha kuchitika kuchokera pakuwongolera mipando. ku letsani mipando iyi kuti isadutse pamwamba pake akhazikike kosatha kapena kugwidwa ndi munthu wina.

Magyar
Fontos információ
Olvasd figyelmesen
Őrizze meg ezt az információt további hivatkozás céljából

FIGYELEM
Súlyos vagy halálos zúzódásos sérülések bútor felborulása miatt következhet be. nak nek megakadályozza a bútor felborulását felette véglegesen rögzíteni kell vagy egy másik személy kezében van.

Swahili
Taarifa muhimu
Soma kwa makini
Weka habari hii kwa kumbukumbu zaidi

ONYO
Majeraha makubwa au mabaya ya kusagwa inaweza kutokea kutoka kwa ncha ya samani. kwa kuzuia fanicha hii kutoka kwa ncha juu yake lazima iwe ya kudumu au kushikiliwa na mtu mwingine.

Русский
Важная информация
Внимательно прочитайте
Сохраните эту информацию для дальнейшего использования

ПРЕДУПРЕЖДЕНИЕ
Серьезные или смертельные раздавливающие травмы может произойти от опрокидывания ебели. к предотвратить опрокидывание этой мебели над ним должно быть постоянно закреплено или удерживается другим лицом.

Bahasa Malaysia
Maklumat penting
Baca secara teliti.
Simpan maklumat ini untuk rujukan masa hadapan.

AMARAN
Altzariak erortzen direnean larria edo bizitza arriskuan jar daiteke Harrapaketagatiko lesioak ondorio izan. Hori saihesteko Altzari hau erortzen bada, behar da konpondu, edo beste batek eduki beharreko pertsona.

Lëtzebuergesch
Wichteg Informatioun
Virsiichteg liesen
Halt dës Informatioun fir weider Referenz

OPGEPASST
Schwéier oder déidlech Verbriechen Verletzungen kann aus Miwwelen Tipp-over geschéien. zu verhënneren dës Miwwelen aus Tipp driwwer muss permanent fixéiert ginn oder vun enger anerer Persoun ofgehale ginn.

Türkçe
Önemli bilgi
Dikkatlice oku
Daha fazla referans için bu bilgiyi saklayın

UYARI
Ciddi veya ölümcül ezilme yaralanmaları mobilya devrilmesinden oluşabilir. ile bu mobilyanın devrilmesini önleyin üzerinde kalıcı olarak sabitlenmelidir veya başka bir kişi tarafından tutuluyor olmak.

Gaeilge
Eolas tábhachtach
Léigh go cúramach
Coinnigh an fhaisnéis seo le haghaidh tuilleadh tagartha

RABHADH
Gortuithe brúite tromchúiseacha nó marfach is féidir tarlú ó bharr troscán. chun cosc a chur ar an troscán seo a dhumpáil ní mór é a shocrú go buan nó á shealbhú ag duine eile.

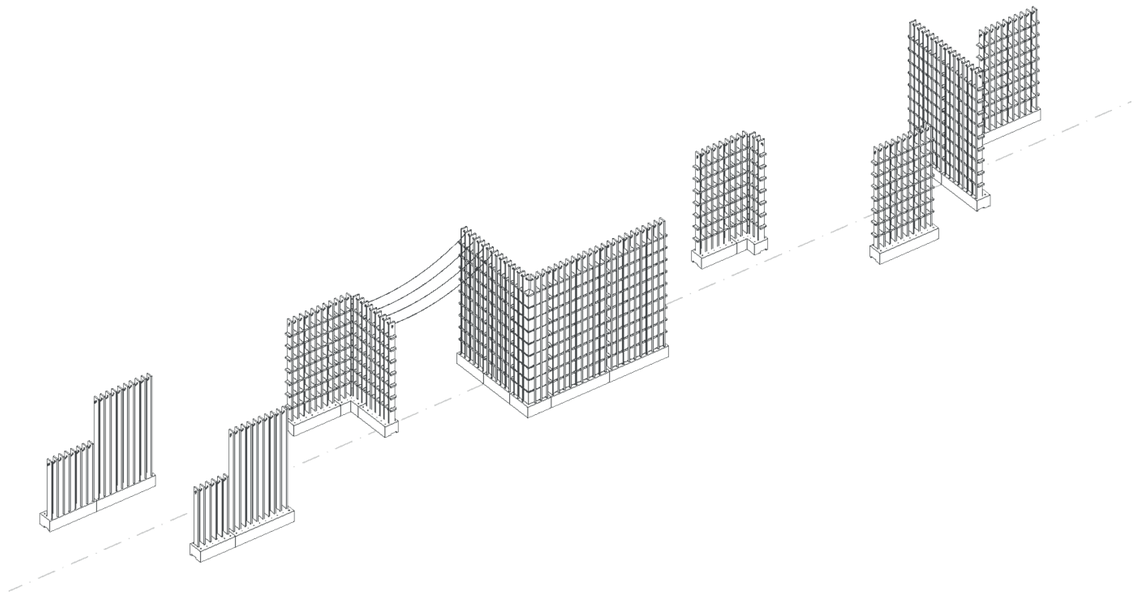

PLATS

_platz

_er hat seine grenzen und wenn diese erreicht sind, war es das. oder doch nicht? was wäre wenn wir uns mit dem platz, der uns zu verfügung steht mehr entfalten könnten? was wäre, wenn wir mit dem platz, der uns zur verfügung steht, mehr für die gesellschaft bewirken könnten?

_wir stellen uns einen in die gesellschaft integrierten raum vor, den alle nutzen und erleben können, der individuell erweiterbar und anpassungsfähig zur umgebung ist. es werden blickbeziehungen und verbindungen geschaffen.

_diese vision ist durch PLATS möglich. durch auflösung der gartenhäcken entstehen zwischenräume, welche PLATS bespielt und dadurch einen unraum kreiert.

_durch ein ausgeklügeltes system, kann in drei schritten durchsicht, länge und höhe definiert werden.

_Ö . offen | T . halbgeschlossen | T . geschlossen | H . ecke

_Lo.6 | Lo.8 | L1.o

_Ho.5 | H1.1 | H1.8 | H2.2

_diese werden dann in acht schritten zusammengebaut. die anlieferung erfolgt durch einen ladekran, der das grundmodul im vorgarten platziert. angrenzende bewohner können dann ganz individuell, nach dem do it yourself prinzip, ihre module zusammensetzen und diese auch jederzeit anpassen.

_die bretter werden mit einer vorrichtung geliefert, welche es ermöglicht ein seil zu spannen, die eine interaktion zwischen raum und mensch möglich macht. dieses seil kann als wäscheleine, weinranke oder mit tüchern bespannt als beschattung dienen. durch den variablen aufbau entstehen sitzmöglichkeiten oder kleine holzterrassen.

_plats kann mehr als nur platz sein.

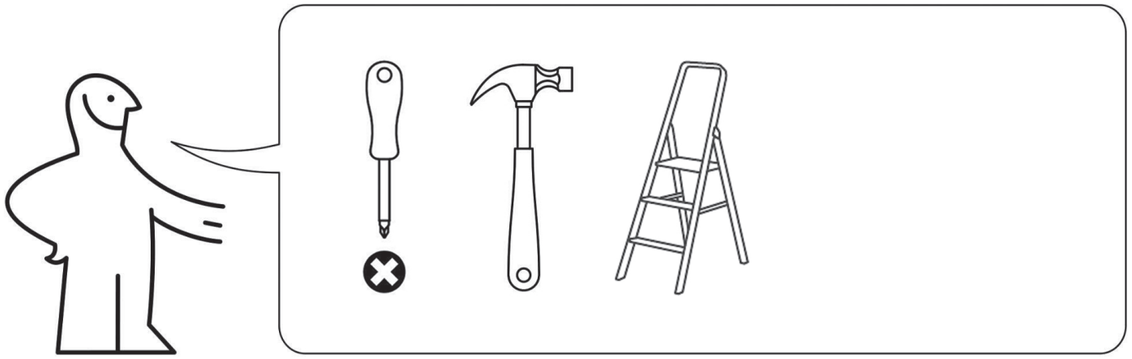

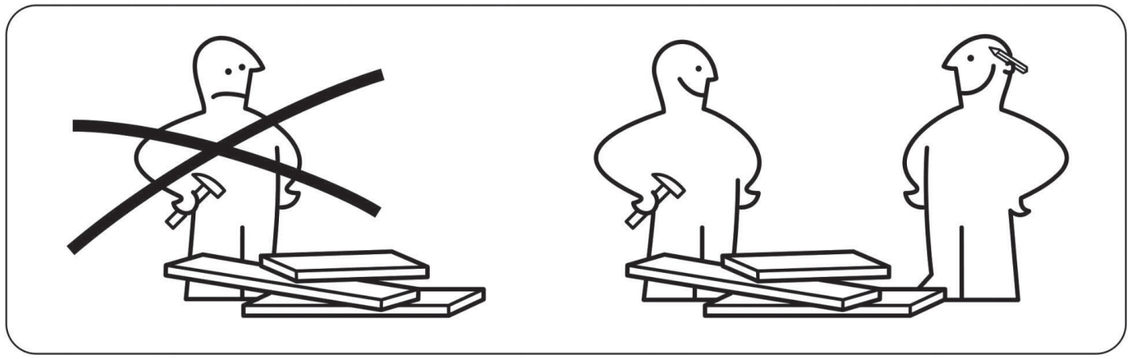

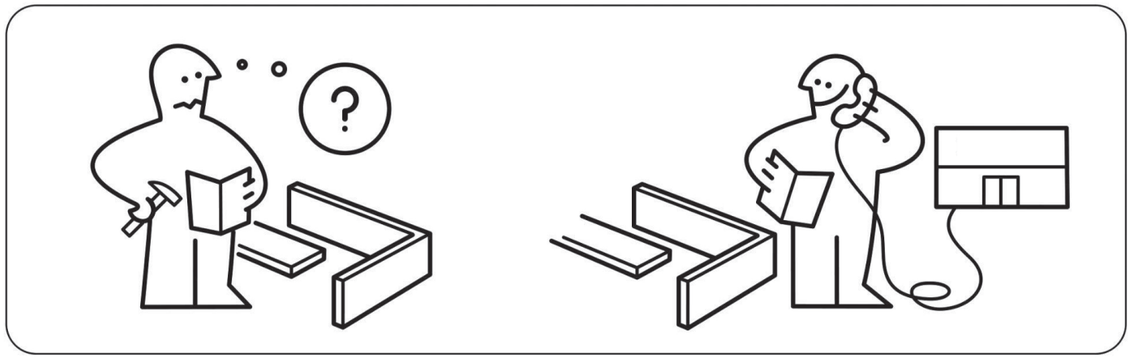

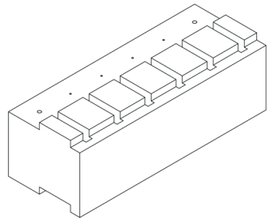

Lo.6

1x

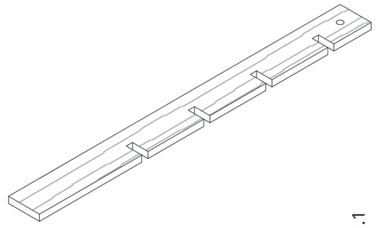

TH1.1

6x

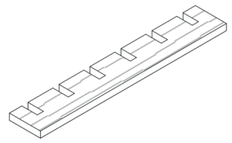

TLo.6

4x

ril

6x

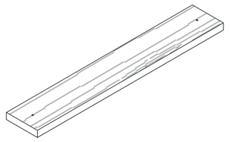

träskiva

1x

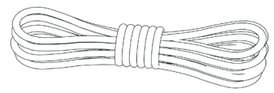

rep

1x

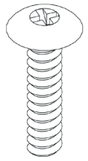

skruva

2x

penna

2x

DG-35034004-**033**

1

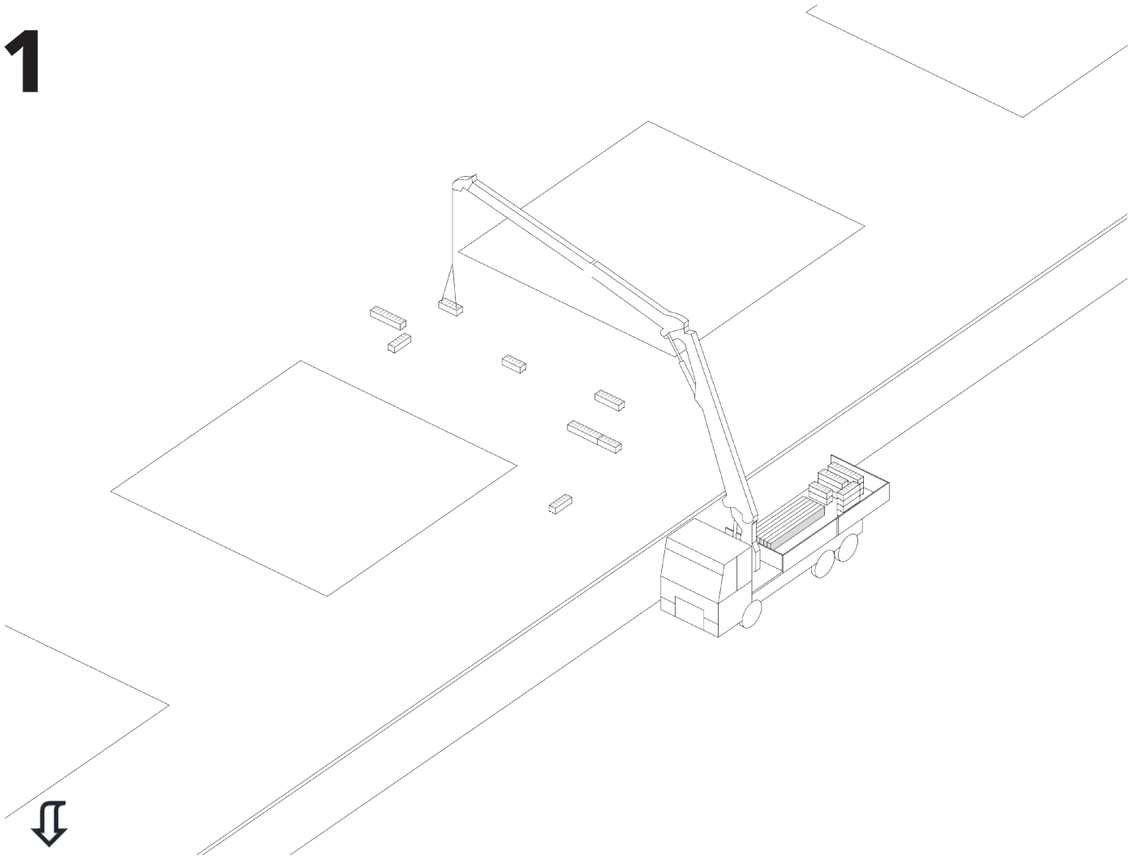

2

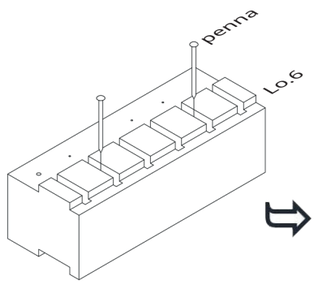

3

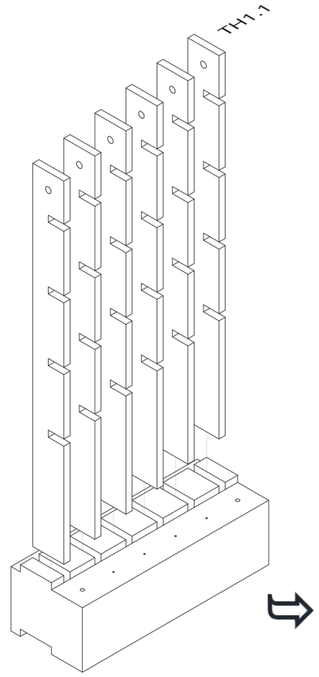

4

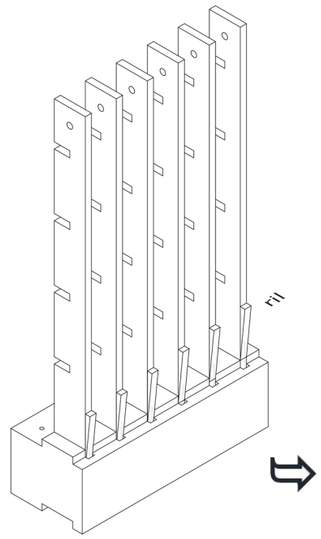

5

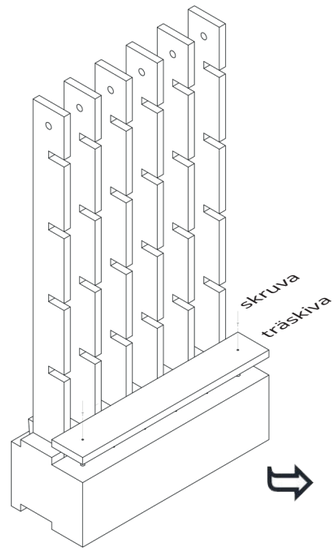

6

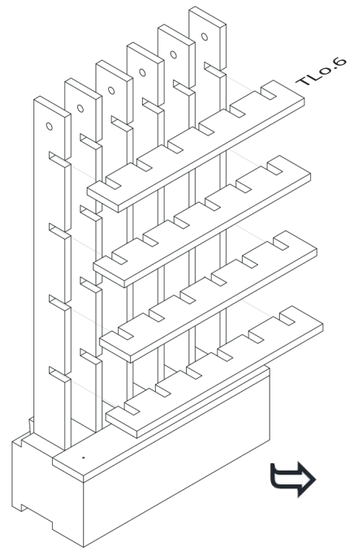

7

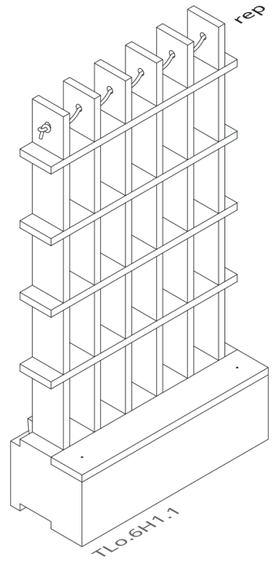

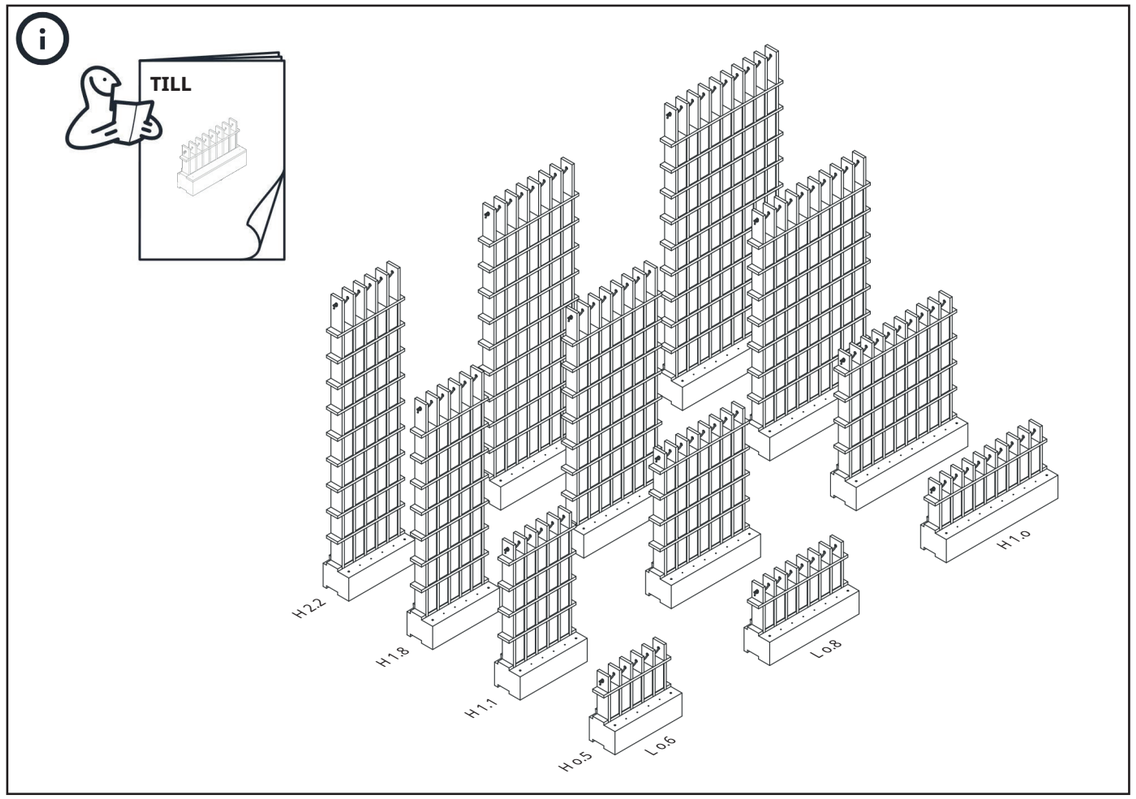
TILL
H2.2
H1.8
H1.1
H0.5
L0.6
L0.8
H1.0

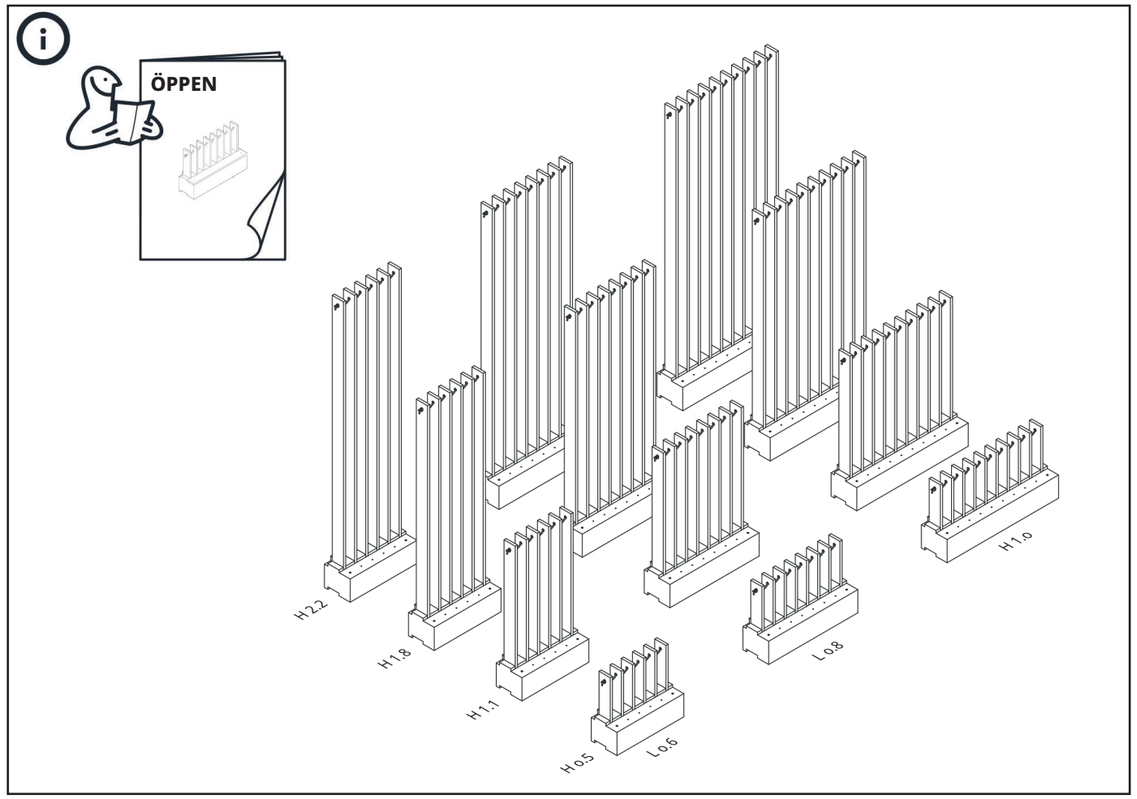
ÖPPEN
H2.2
H1.8
H1.1
H0.5
L0.6
L0.8
H1.0

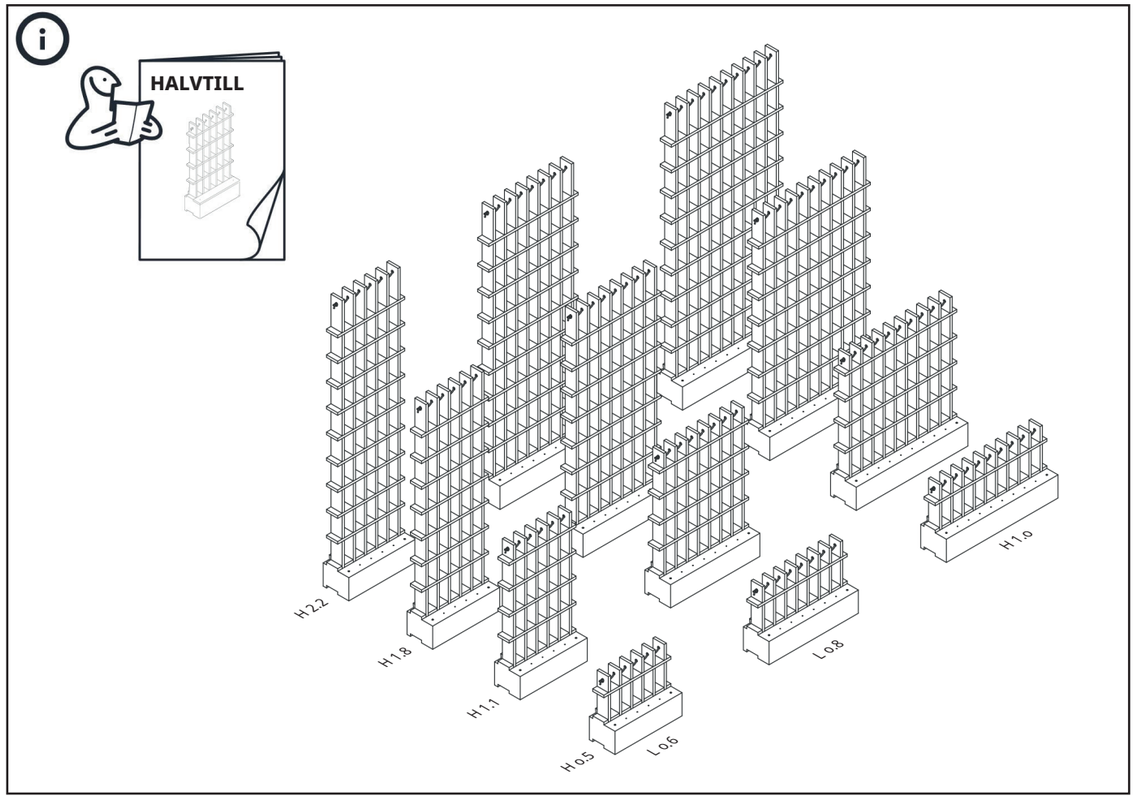
HALVTILL
H2.2
H1.8
H1.1
H0.5
L0.6
L0.8
H1.0

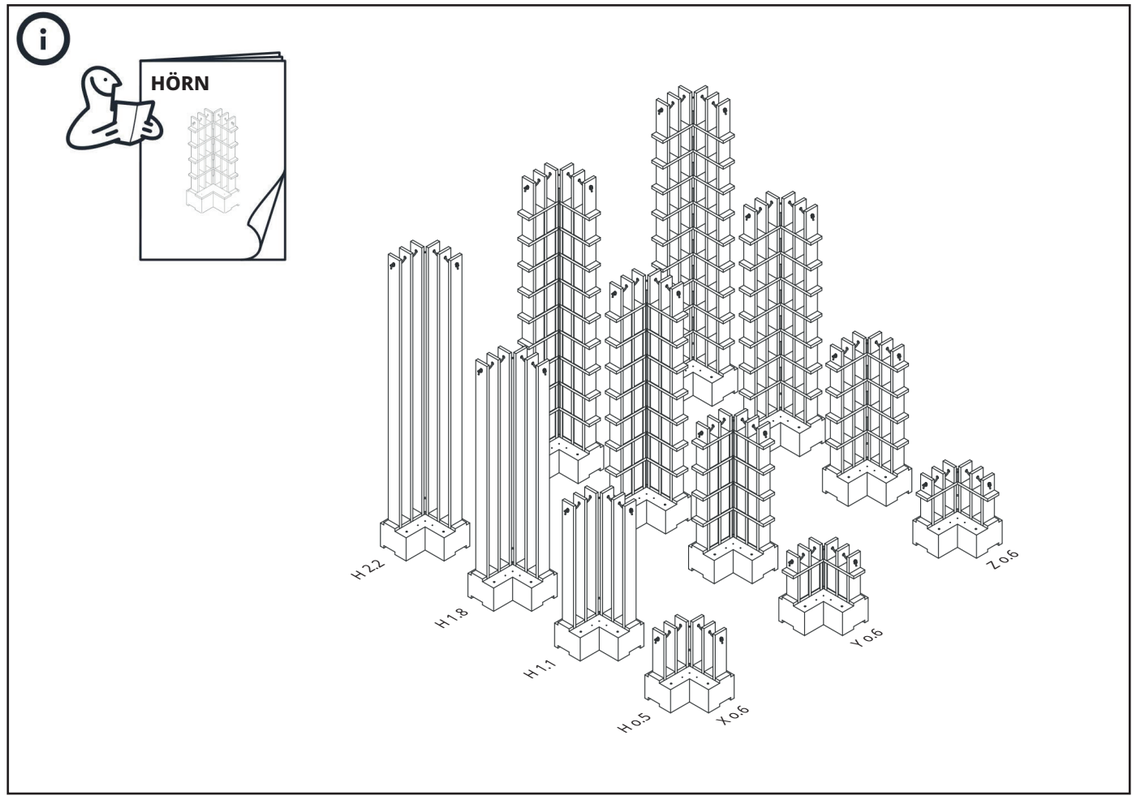
HÖRN
H2.2
H1.8
H1.1
H0.5
X0.6
Y0.6
Z0.6

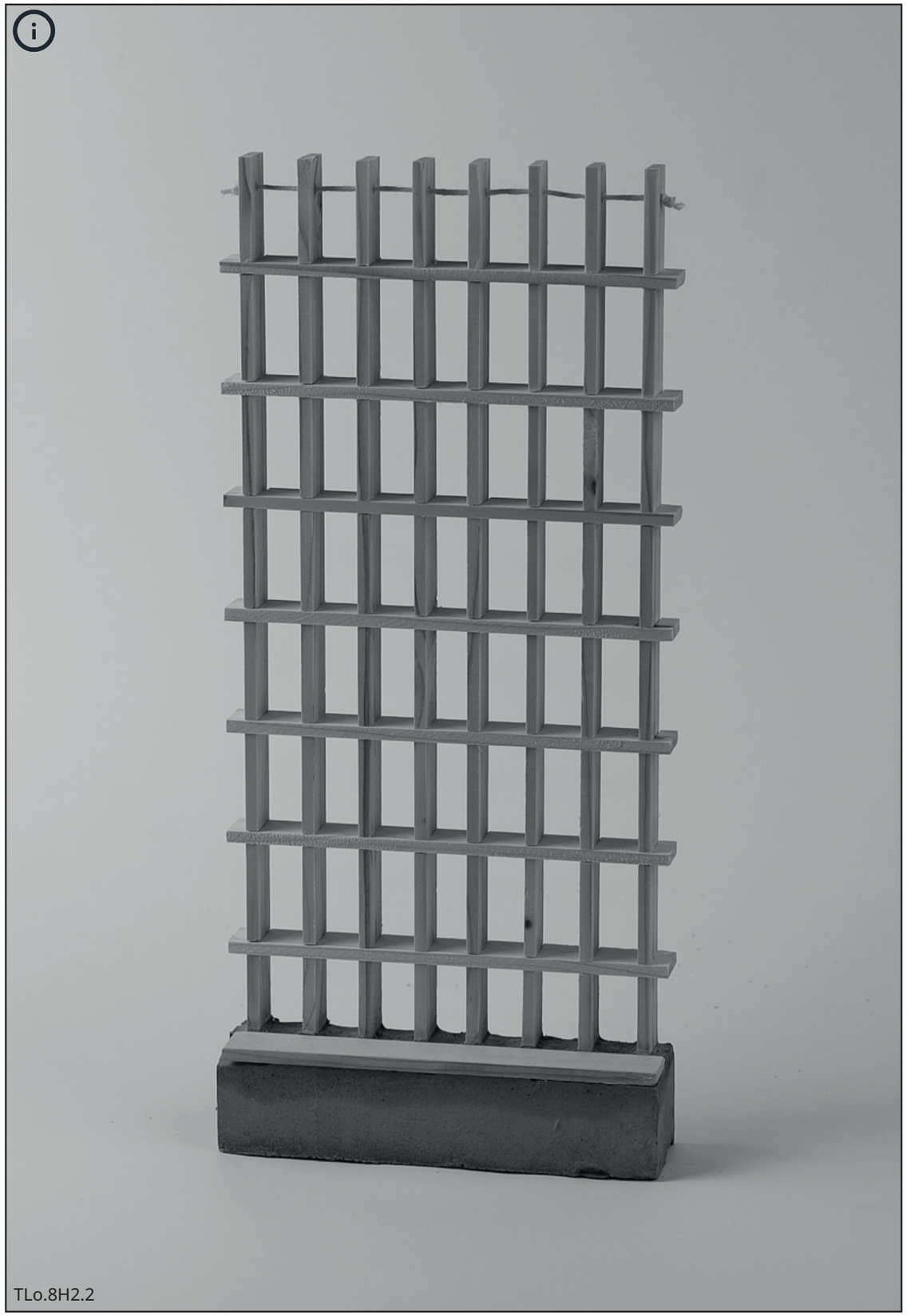

TLo.8H2.2

TL1.oH2.2

ÖLo.6H1.1

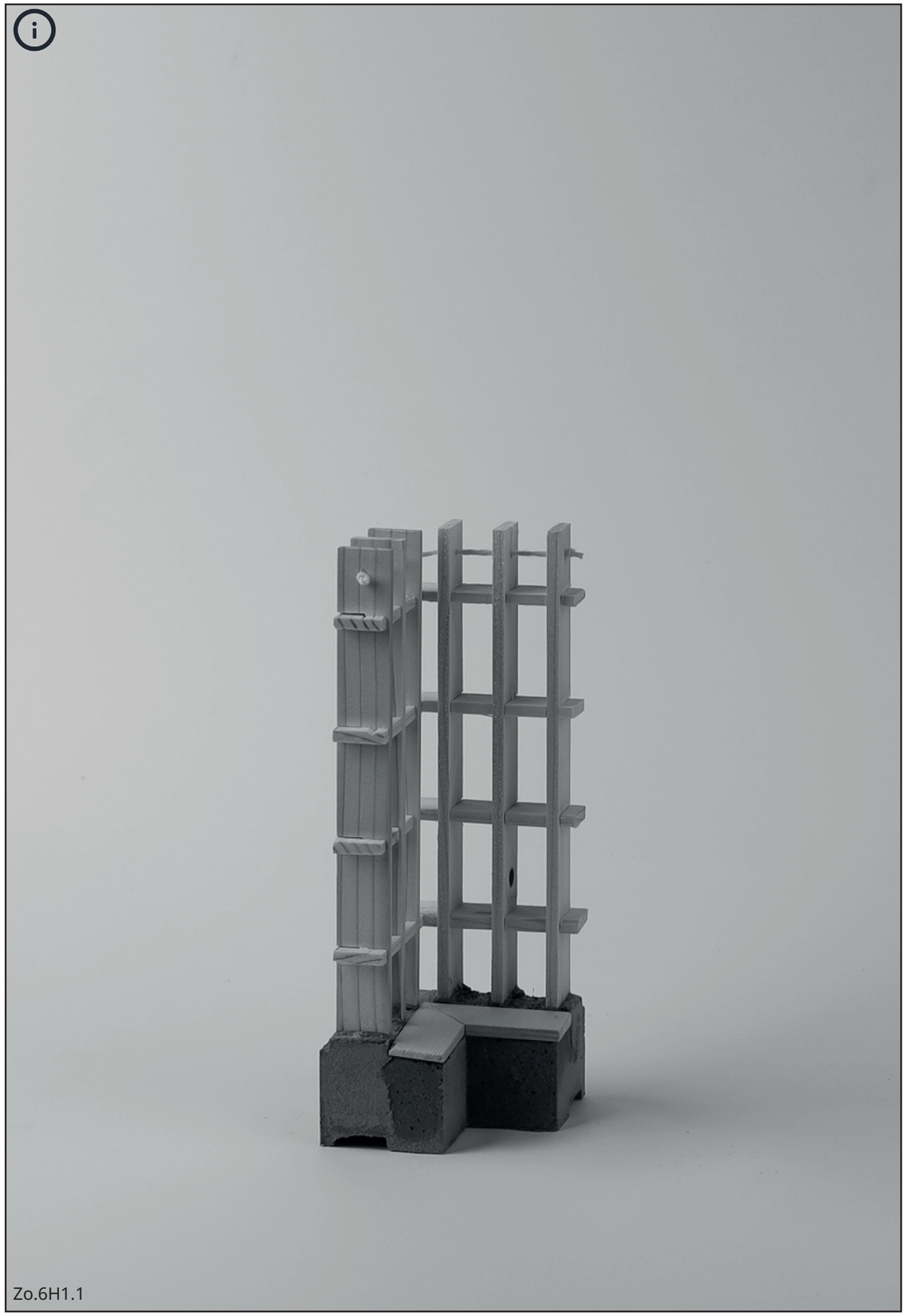

Zo.6H1.1

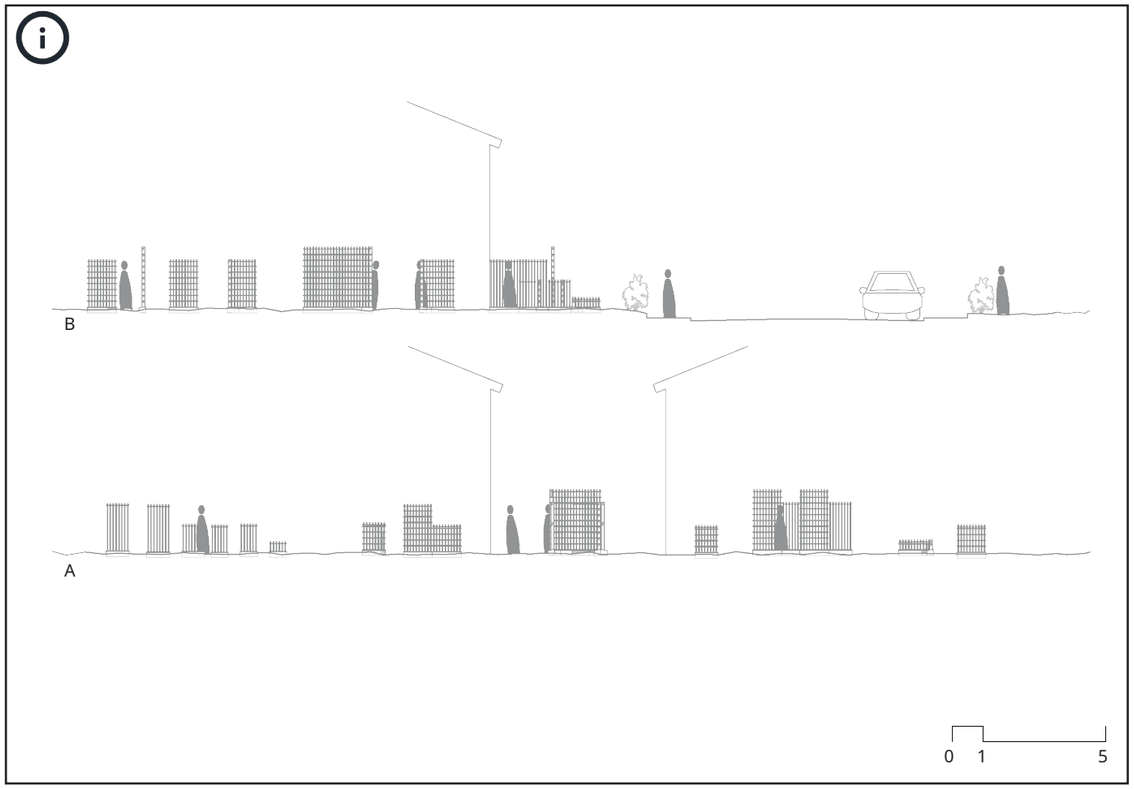

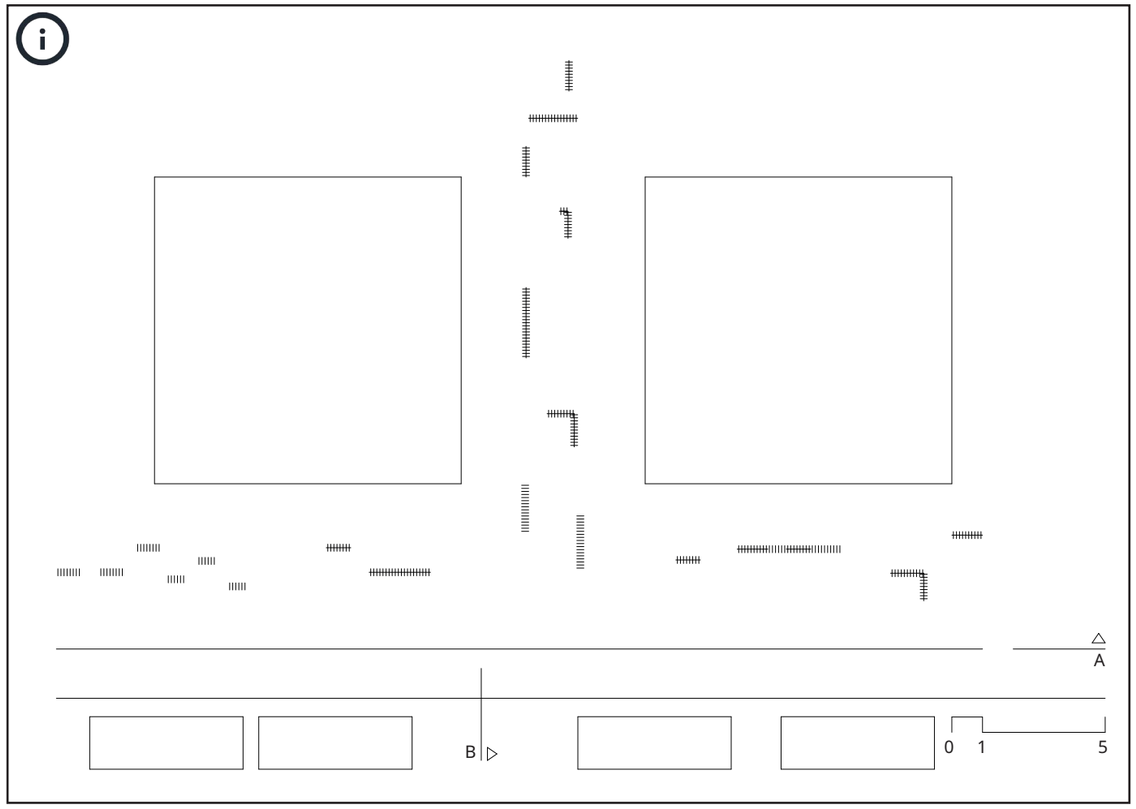

1

bestand

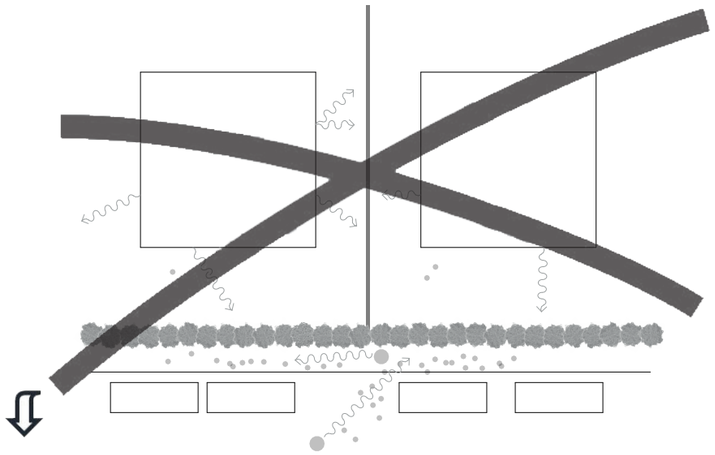

2

funktionen

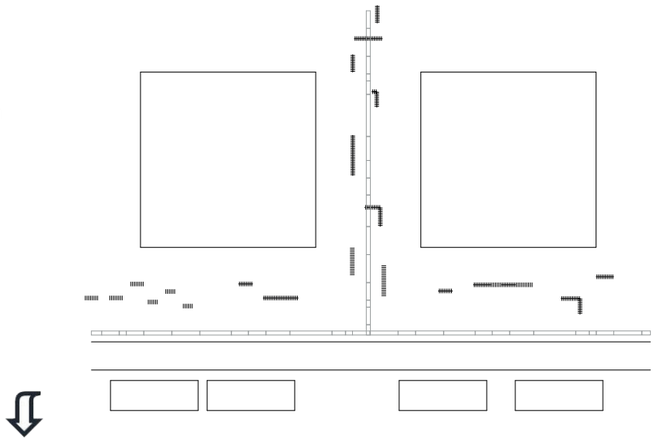

3

blickbeziehung

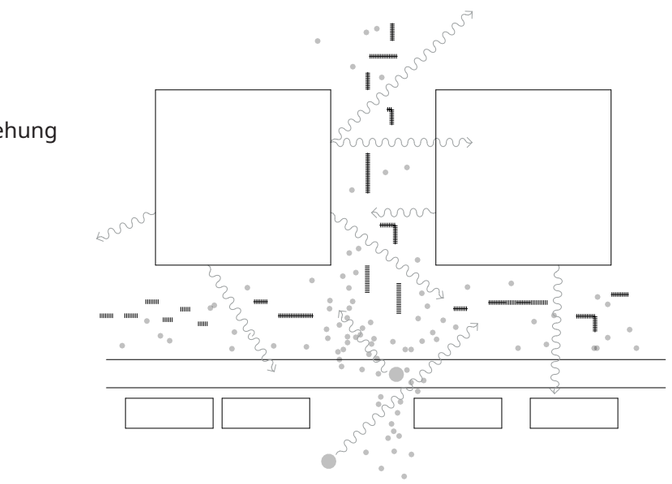

1

aufbau

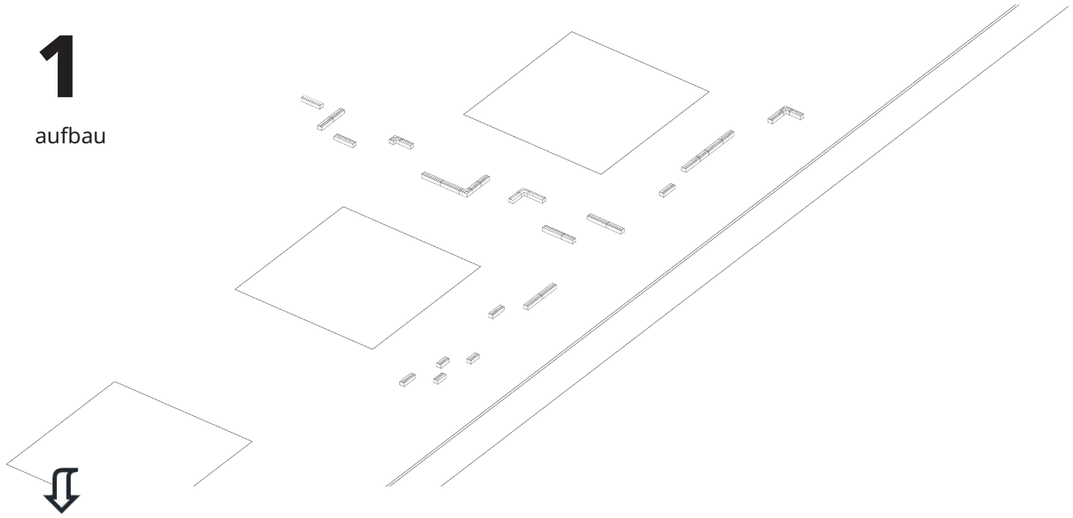

2

zusammenbau

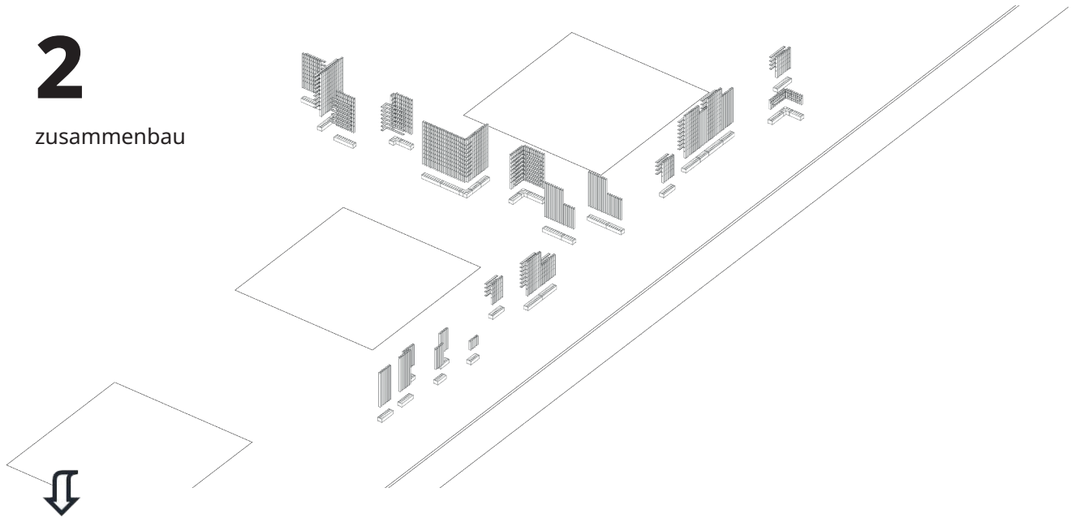

3

fertig

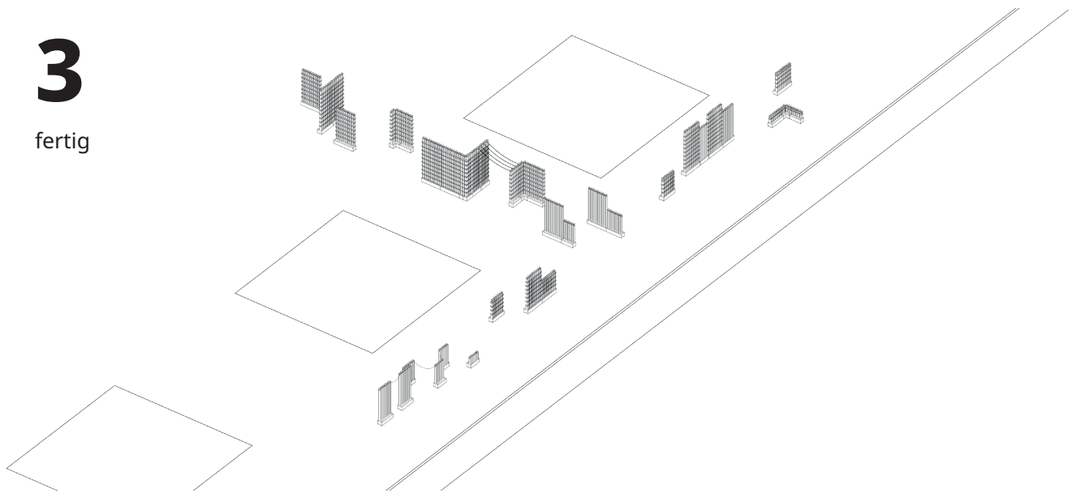

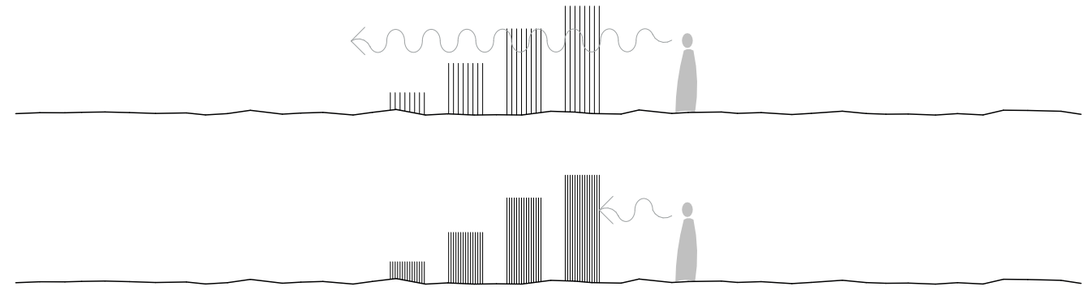

öppen/till

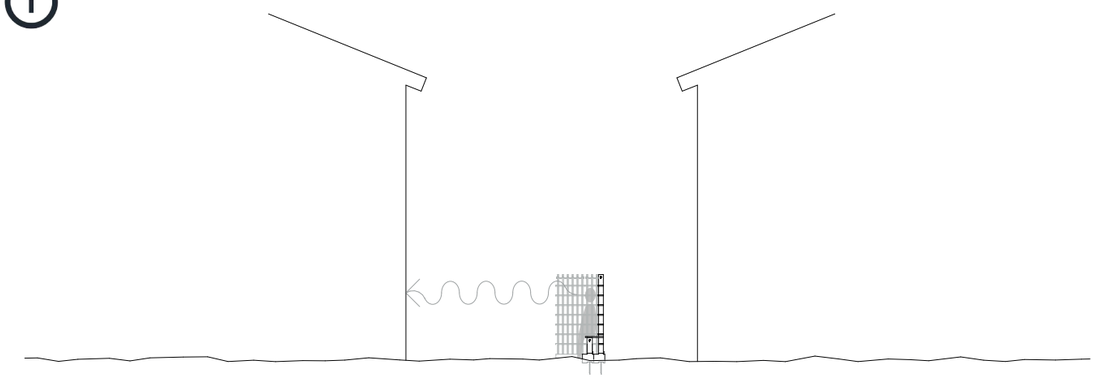

funktionen . kommunikation

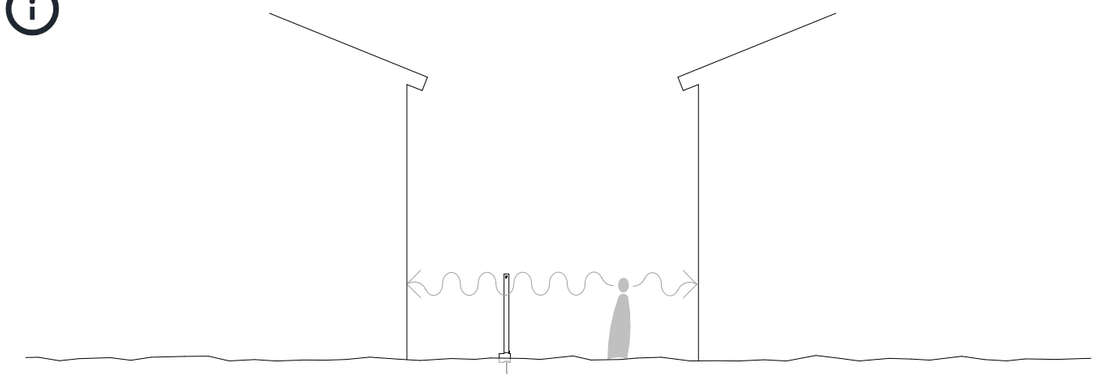

sichtbeziehung . kommunikation